令和6年度　千葉県高等学校バスケットボール新人大会　第8地区予選会　組合せ表

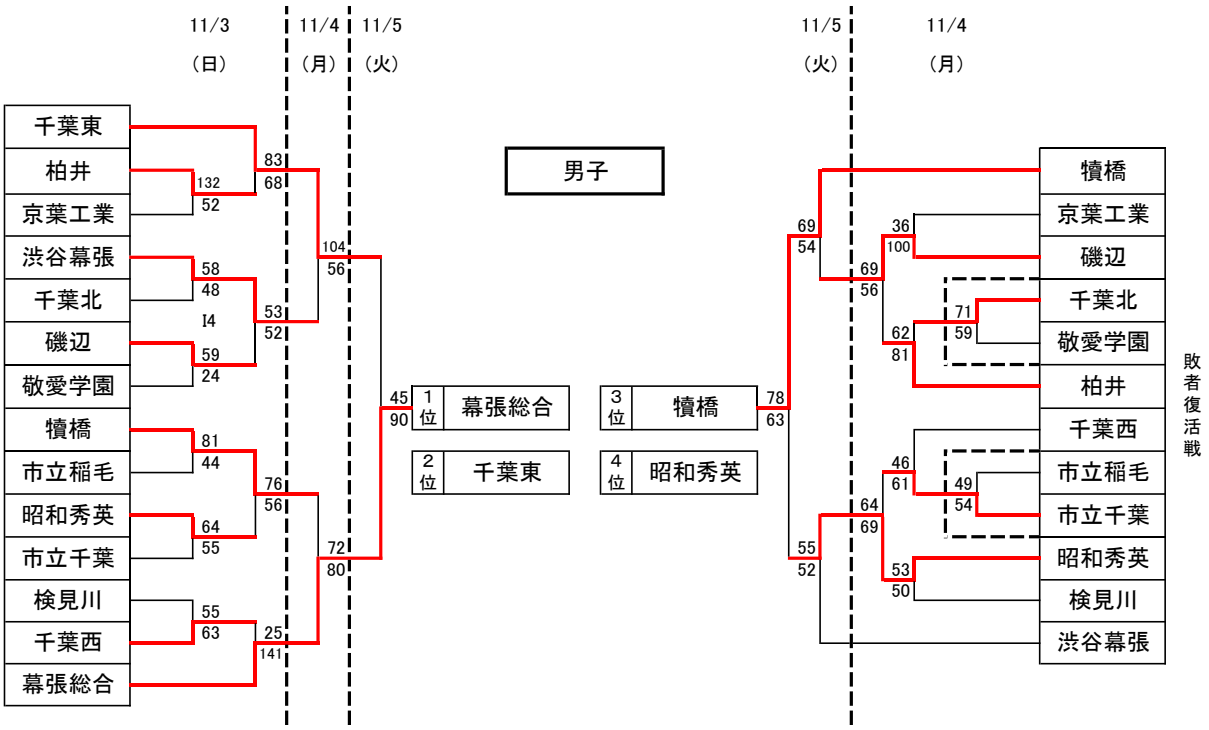

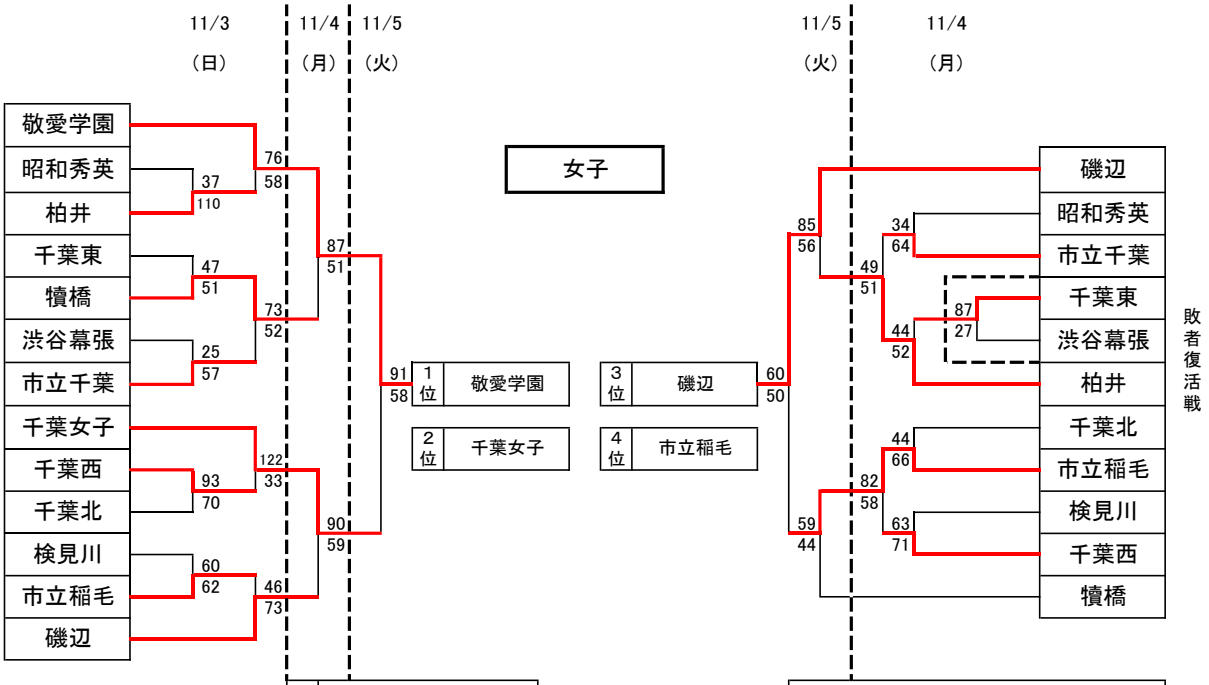

	試合開始時間
1	9:00
2	11:00
3	13:00
4	15:00

試合会場		
A・B	犢橋	11/5(火)
C・D	千葉東	11/4(月)
E・F	千葉女子	
G・H	検見川	11/3(日)
I・J	磯辺	
K・L	敬愛学園	