令和6年度　第77回千葉県中学校総合体育大会
バスケットボールの部　結果（7．28－30）

【男子の部】

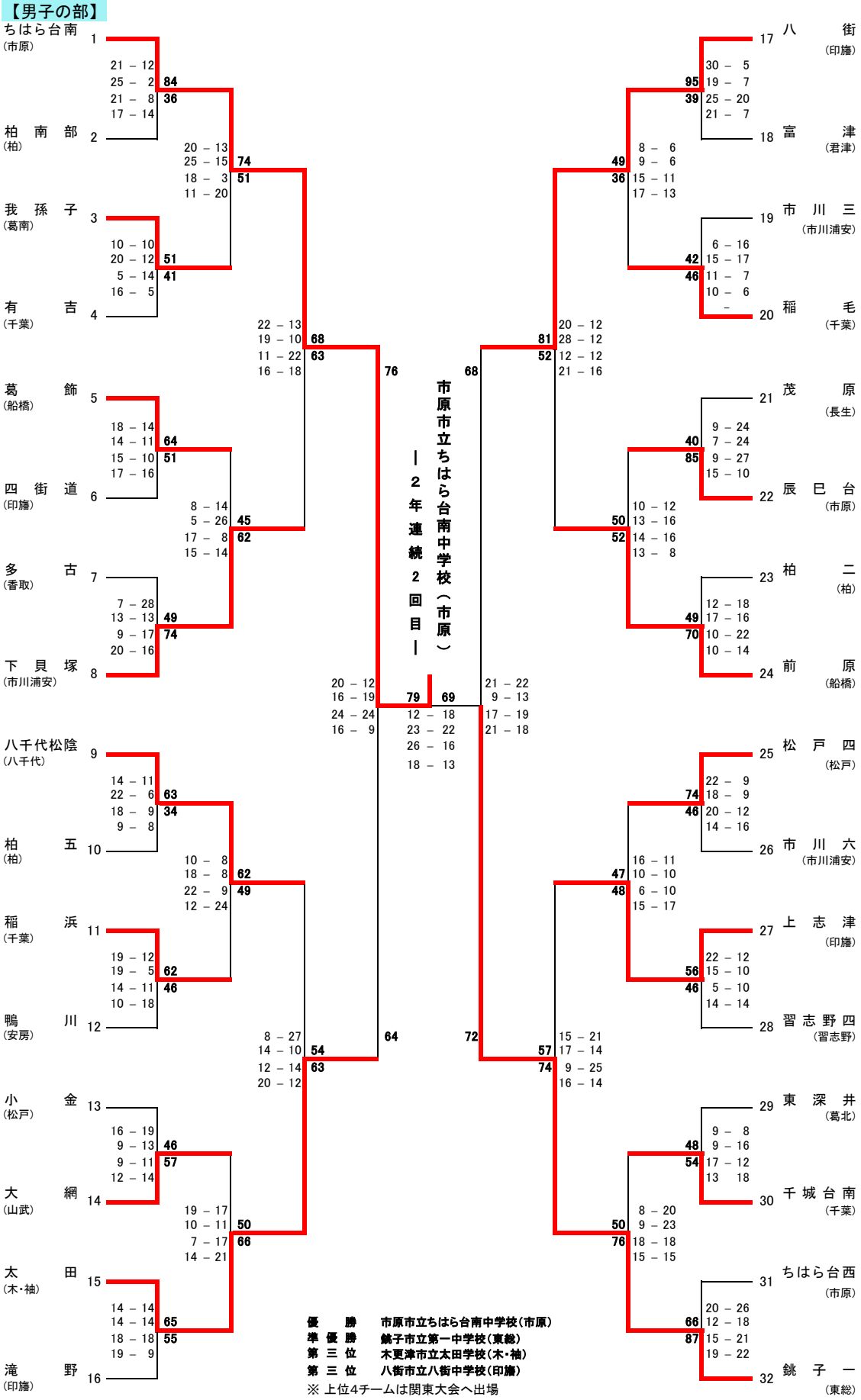

優　　勝　　市原市立ちはら台南中学校（市原）
準 優 勝　　銚子市立第一中学校（東総）
第 三 位　　木更津市立太田学校（木・袖）
第 三 位　　八街市立八街中学校（印旛）

※ 上位4チームは関東大会へ出場