令和6年度　第55回千葉県中学校新人体育大会
バスケットボールの部　結果（11／3．9．10）
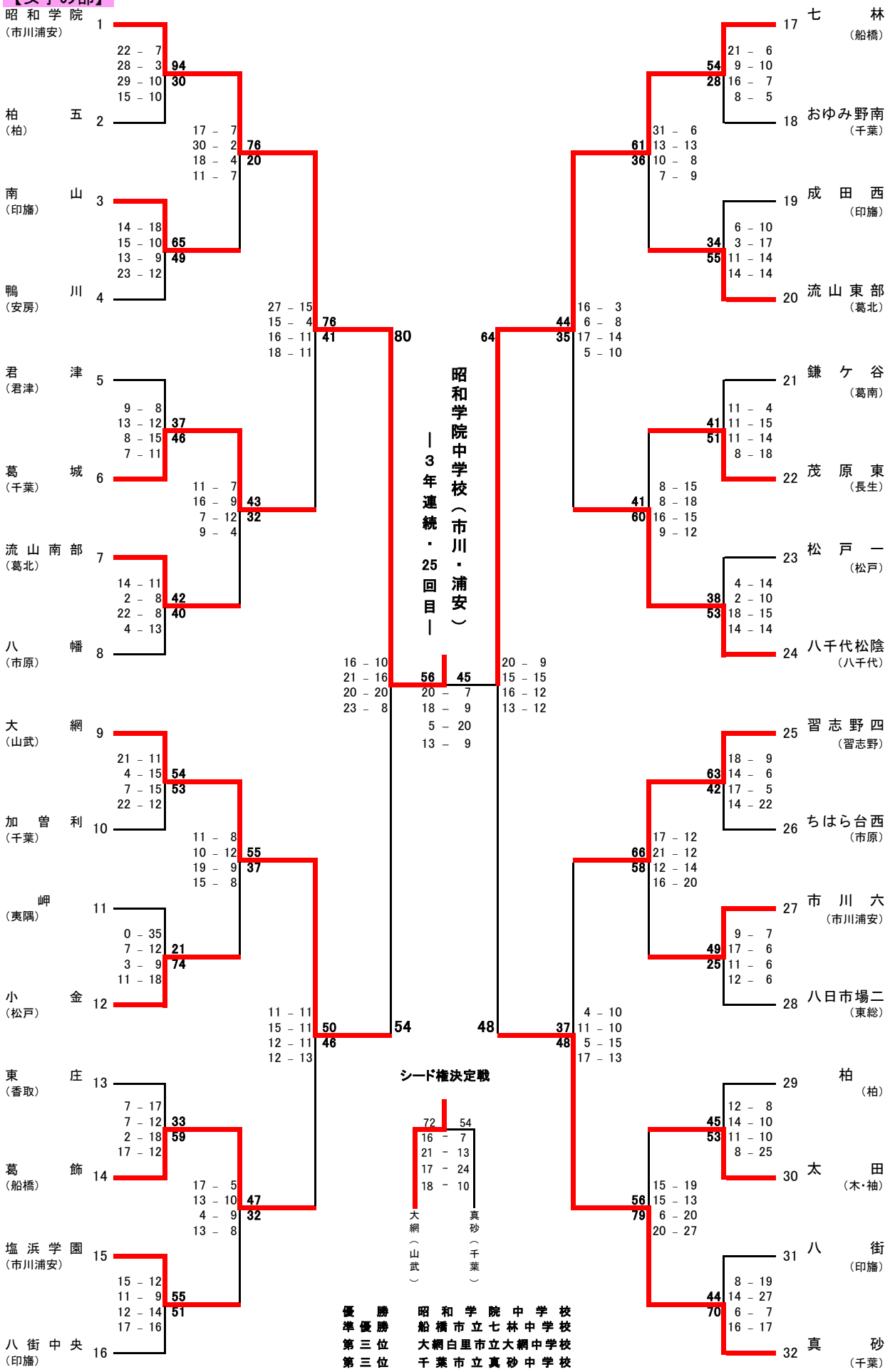
【女子の部】