令和6年度　第77回千葉県中学校総合体育大会
バスケットボールの部　結果（7．28－30）

【女子の部】

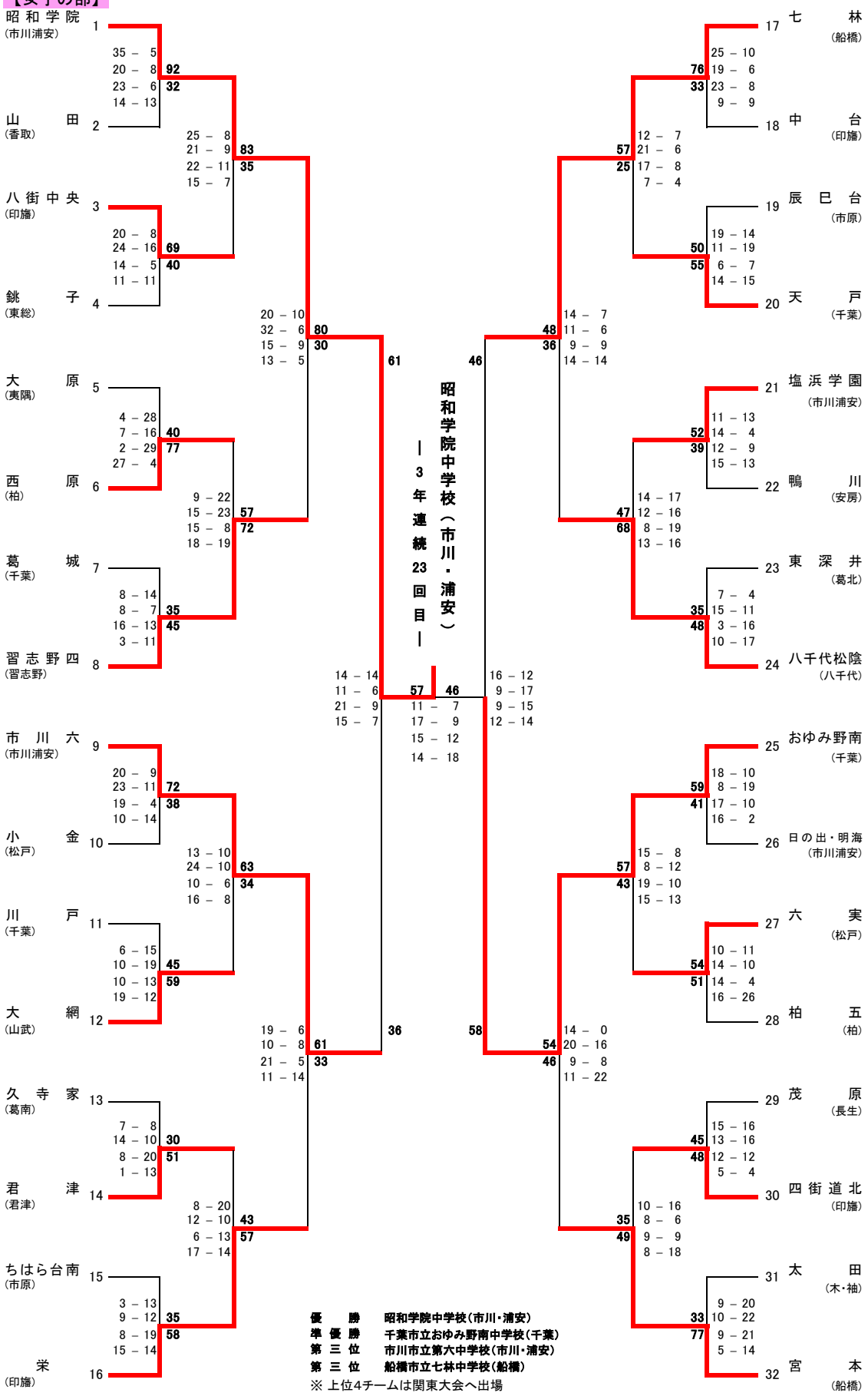

優　勝　昭和学院中学校（市川・浦安）
準優勝　千葉市立おゆみ野南中学校（千葉）
第三位　市川市立第六中学校（市川・浦安）
第三位　船橋市立七林中学校（船橋）
※ 上位4チームは関東大会へ出場