令和5年度　第54回千葉県中学校新人体育大会
バスケットボールの部　結果（11／5．11．12）

【女子の部】

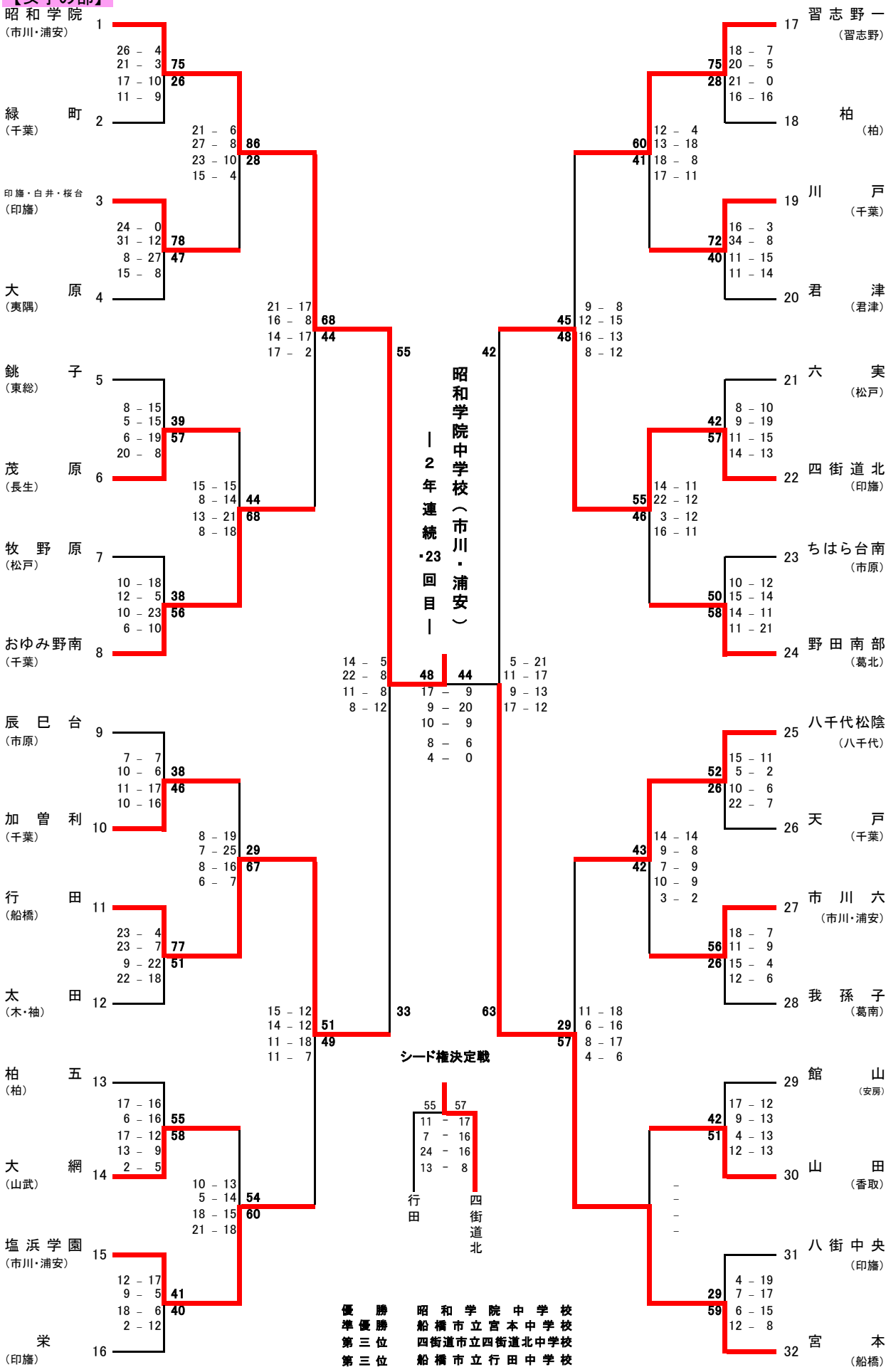

優勝	昭和学院中学校
準優勝	船橋市立宮本中学校
第三位	四街道市立四街道北中学校
第三位	船橋市立行田中学校