鎌ケ谷巧業PRESENTS第51回千葉県U15中学生バスケットボール選手権大会

男子
組み合わせ

【日　程】
2023年
6月　3日（土）
6月　4日（日）
6月　10日（土）
6月　11日（日）

【会　場】

A,B	千葉県立館山運動公園体育館	U,V	鴨川市立鴨川中学校
C,D	南房総市冨浦体育館		八街市スポーツプラザ
E,F	酒々井町立酒々井中学校		我孫子市民体育館
G,H	富津市立富津中学校		一宮GSSセンター
I	野田市立第二中学校		木更津市民体育館
J	流山市立東部中学校		袖ケ浦市立平川中学校
T	君津市立周南中学校		

HOOPS4HOPE	1	クラブユース
富里南	2	印旛
習志野台	3	船橋
辰巳台	4	市原
長生	5	長生
下貝塚	6	市川・浦安
多古・山田	7	香取
清川	8	木・袖・君
中原	9	柏
成田	10	印旛
幕張西	11	千葉
鎌ヶ谷	12	葛南
銚子西	13	東総
大網	14	山武
印旛	15	印旛
松戸四	16	松戸
大穴	17	船橋
東深井	18	葛北
幕張本郷	19	千葉
富津	20	木・袖・君
市川三	21	市川・浦安
鴨川	22	安房
柏二	23	柏
さつきが丘	24	千葉
萱田	25	八千代
前原	26	船橋
習志野五	27	習志野
ちはら台南	28	市原

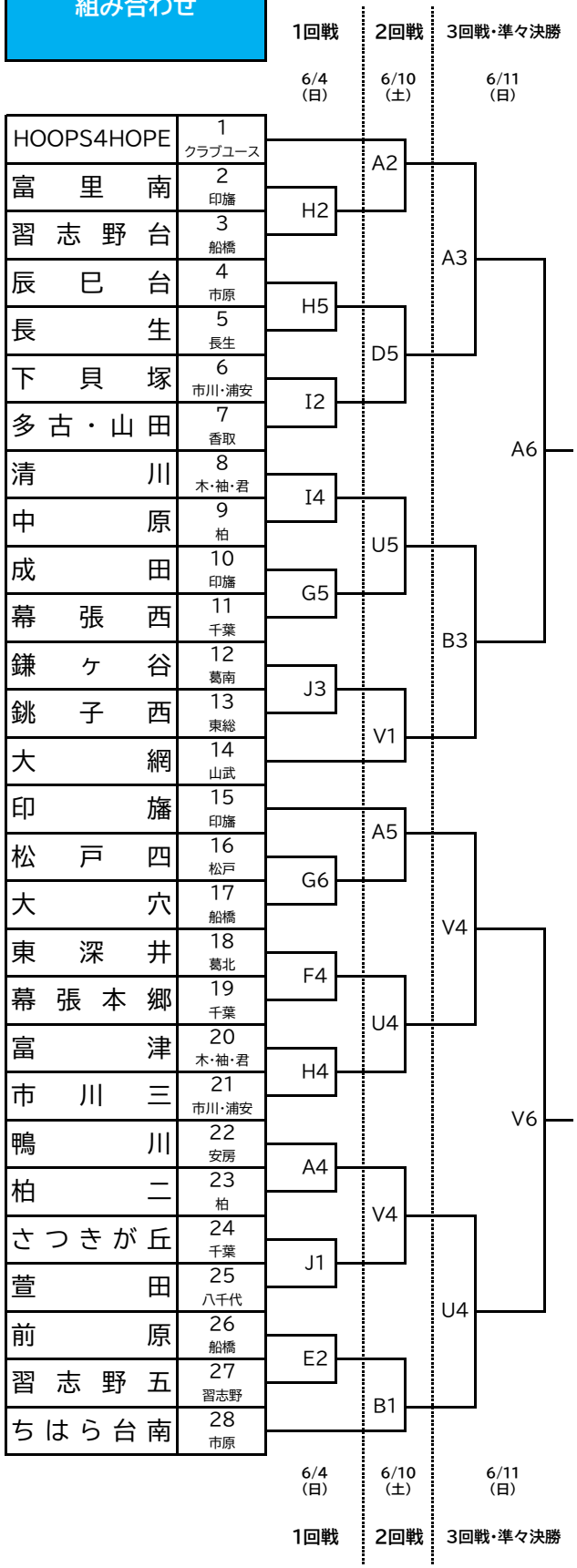

29	船橋	海神
30	葛北	南流山
31	山武	光
32	印旛	印西
33	長生	茂原
34	香取	小見川
35	松戸	牧野原
36	柏	西原
37	千葉	加曽利
38	市川・浦安	妙典
39	葛南	我孫子
40	安房	館山
41	木・袖・君	木更津一
42	市原	五井
43	八千代	高津
44	印旛	八街
45	千葉	天戸
46	習志野	習志野六
47	柏	柏三
48	木・袖・君	波岡
49	東総	八日市場二
50	千葉	稲毛
51	印旛	上志津
52	市川・浦安	福栄
53	船橋	船橋
54	松戸	松戸五
55	市原	国分寺台
56	クラブユース	BREAK.JOKER

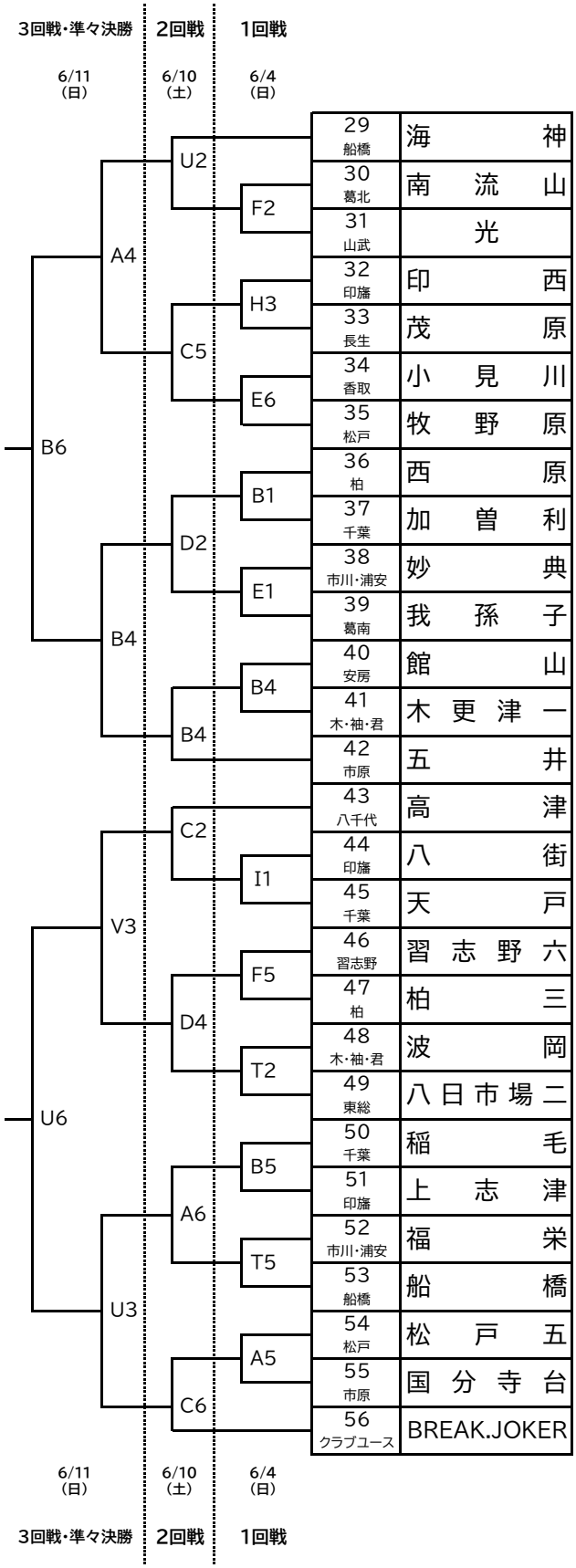

鎌ケ谷巧業PRESENTS第51回千葉県U15中学生バスケットボール選手権大会

女子
組み合わせ

【試合開始時刻】
A～J, T～Vコート

第1試合	9:00
第2試合	10:20
第3試合	11:40
第4試合	13:00
第5試合	14:20
第6試合	15:40

		1回戦 6/4(日)	2回戦 6/10(土)	3回戦・準々決勝 6/11(日)
昭和学院	1 市川・浦安		A4	
大網	2 山武	H1		A1
辰巳台	3 市原			
八街中央	4 印旛	J4		
白子	5 長生		U1	
旭二	6 東総	G4		
椿森	7 千葉			A5
東深井	8 葛北	F1		
西の原	9 印旛		V3	
坪井	10 船橋	J2		
勝浦	11 夷隅			B1
長浦	12 木・袖・君	T4		
日の出・明海	13 市川・浦安		B3	
逆井	14 柏	E3		
習志野四	15 習志野			
HOOPS4HOPE	16 クラブユース		A3	
真砂	17 千葉	B3		
印旛	18 印旛			V2
山田	19 香取	G2		
旭	20 船橋		V2	
鴨川	21 安房	A2		
六実	22 松戸			V5
鎌ヶ谷三	23 葛南	T3		
八千代台西	24 八千代		D1	
おゆみ野南	25 千葉	A3		
周西・周西南	26 木・袖・君			U2
ちはら台南	27 市原	T1		
柏五	28 柏		B2	
市川六	29 市川・浦安			

		3回戦・準々決勝 6/11(日)	2回戦 6/10(土)	1回戦 6/4(日)		
	30 木・袖・君		C3			翔凜
	31 船橋			E5		宮本
	32 松戸	A2				牧野原
	33 印旛			A1		臼井南
	34 クラブユース		C1			ブルーペブルズ
	35 千葉			G1		緑が丘
B5	36 長生					茂原
	37 安房			B2		館山
	38 印旛		B5			八街南
	39 葛北	B2		I5		野田南部
	40 山武					山武
	41 市川・浦安			F3		堀江
	42 葛南		A1			我孫子
	43 市原					有秋
	44 印旛		U3			吾妻
	45 千葉			G3		花園
	46 市川・浦安	V1				富岡
	47 柏			A6		酒井根
	48 木・袖・君		V5			木更津二
	49 習志野			J5		習志野一
U5	50 東総					銚子西
	51 八千代			E4		八千代松陰
	52 香取		C4			小見川
	53 千葉			I6		天戸
	54 葛北	U1				野田二
	55 市川・浦安			I3		福栄
	56 松戸		D3			松戸三
	57 船橋					七林

6/4(日) 1回戦　6/10(土) 2回戦　6/11(日) 3回戦・準々決勝