令和4年度　第53回千葉県中学校新人体育大会
バスケットボールの部　結果（11／6．12．13）

【男子の部】

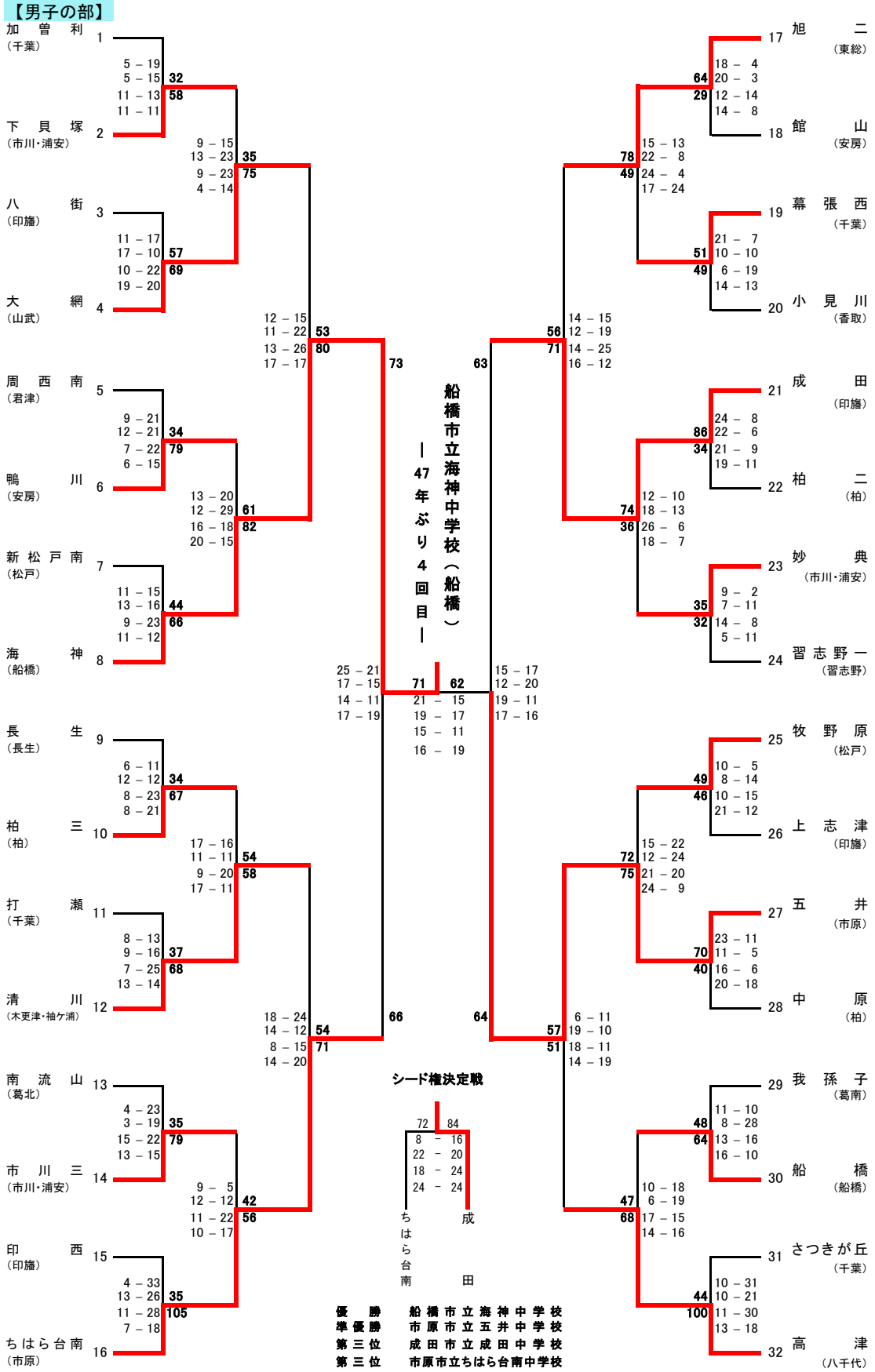

優　勝	船橋市立海神中学校
準優勝	市原市立五井中学校
第三位	成田市立成田中学校
第三位	市原市立ちはら台南中学校