# 株式会社サテライトオフィス PRESENTS
# 第３回全国Ｕ１５バスケットボール選手権大会千葉県予選会
## 第２次ラウンド（10/9, 15, 16）
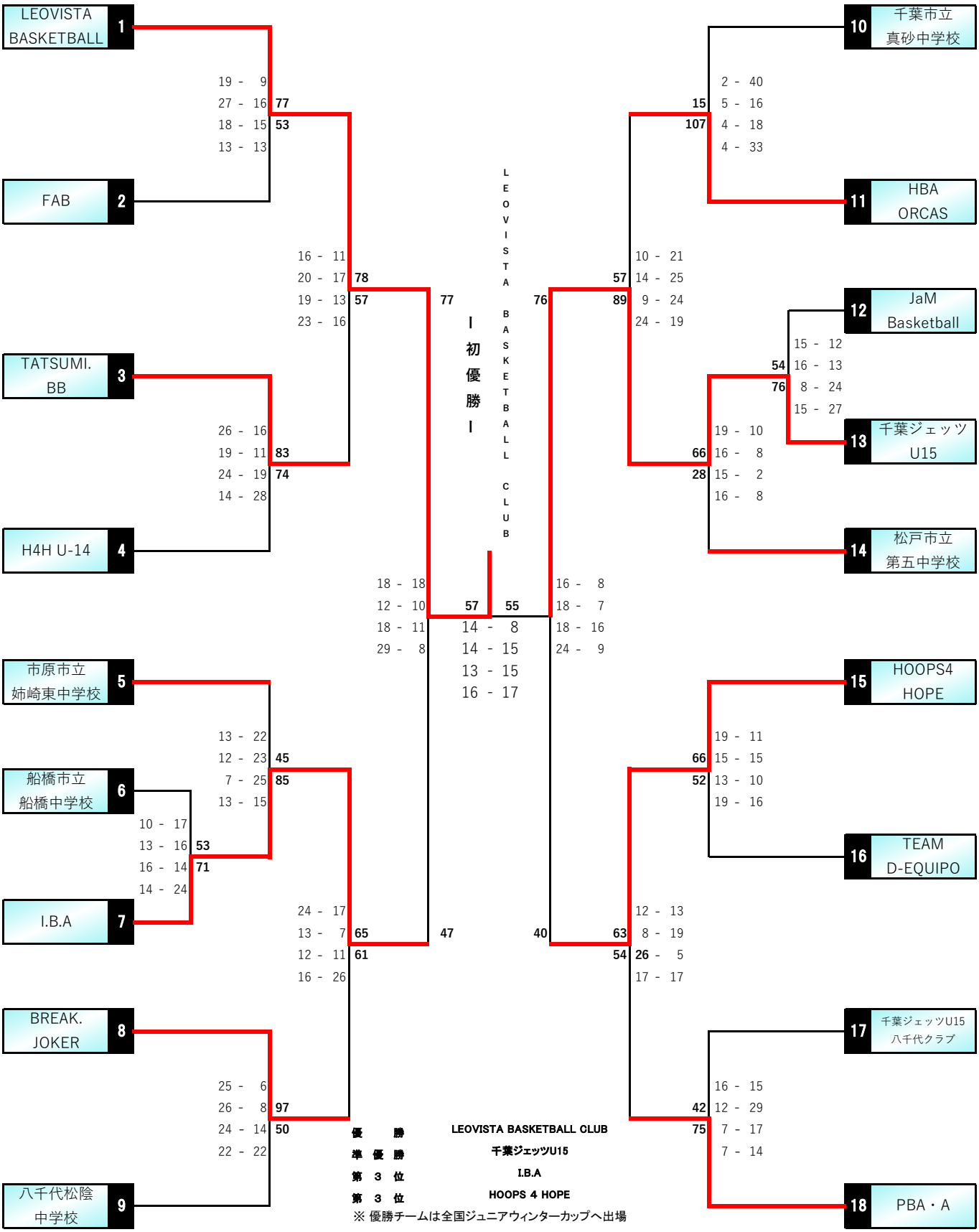
男子