令和4年度　第76回千葉県中学校総合体育大会
バスケットボールの部　結果（7．28－30）

【男子の部】

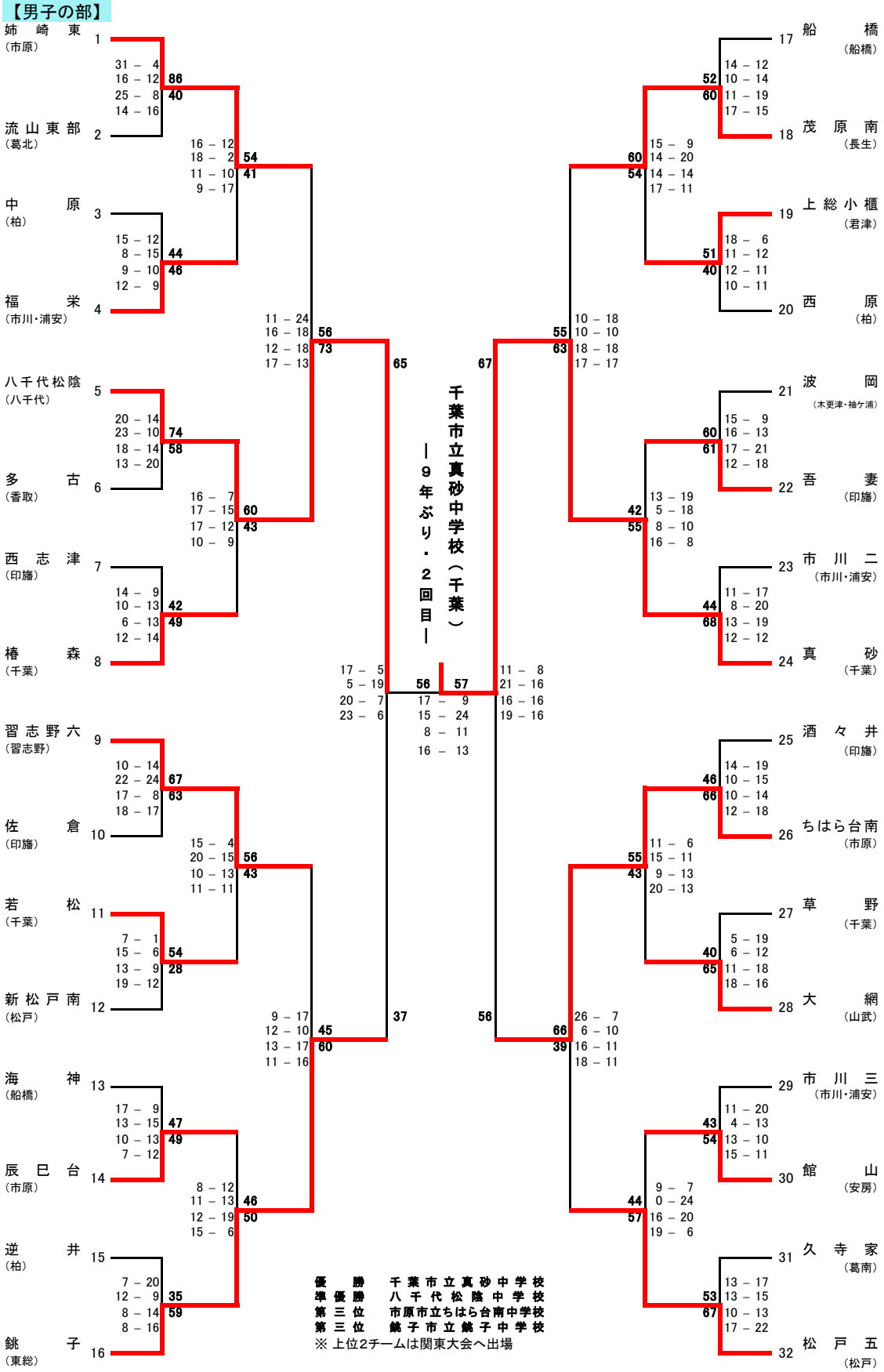

優　勝　千葉市立真砂中学校
準優勝　八千代松陰中学校
第三位　市原市立ちはら台南中学校
第三位　銚子市立銚子中学校
※ 上位2チームは関東大会へ出場