令和4年度　第76回千葉県中学校総合体育大会　バスケットボールの部

2022(令和4)年7月28日(木), 29日(金), 30日(土)

【会　場】

A, B	八千代市民体育館	C, D	佐倉市民体育館
E, F	大網白里アリーナ	G	浦安市立明海中学校
H	浦安市立日の出中学校	I	千葉経済大学附属高等学校

男　子
組み合わせ

姉崎東	1	市原	
流山東部	2	葛北	
中原	3	柏	
福栄	4	市川・浦安	
八千代松陰	5	八千代	
多古	6	香取	
西志津	7	印旛	
椿森	8	千葉	
習志野六	9	習志野	
佐倉	10	印旛	
若松	11	千葉	
新松戸南	12	松戸	
海神	13	船橋	
辰巳台	14	市原	
逆井	15	柏	
銚子	16	東総	

船橋	17	船橋	
茂原南	18	長生	
上総小櫃	19	君津	
西原	20	柏	
波岡	21	木更津・袖ケ浦	
吾妻	22	印旛	
市川二	23	市川・浦安	
真砂	24	千葉	
酒々井	25	印旛	
ちはら台南	26	市原	
草野	27	千葉	
大網	28	山武	
市川三	29	市川・浦安	
館山	30	安房	
久寺家	31	葛南	
松戸五	32	松戸	

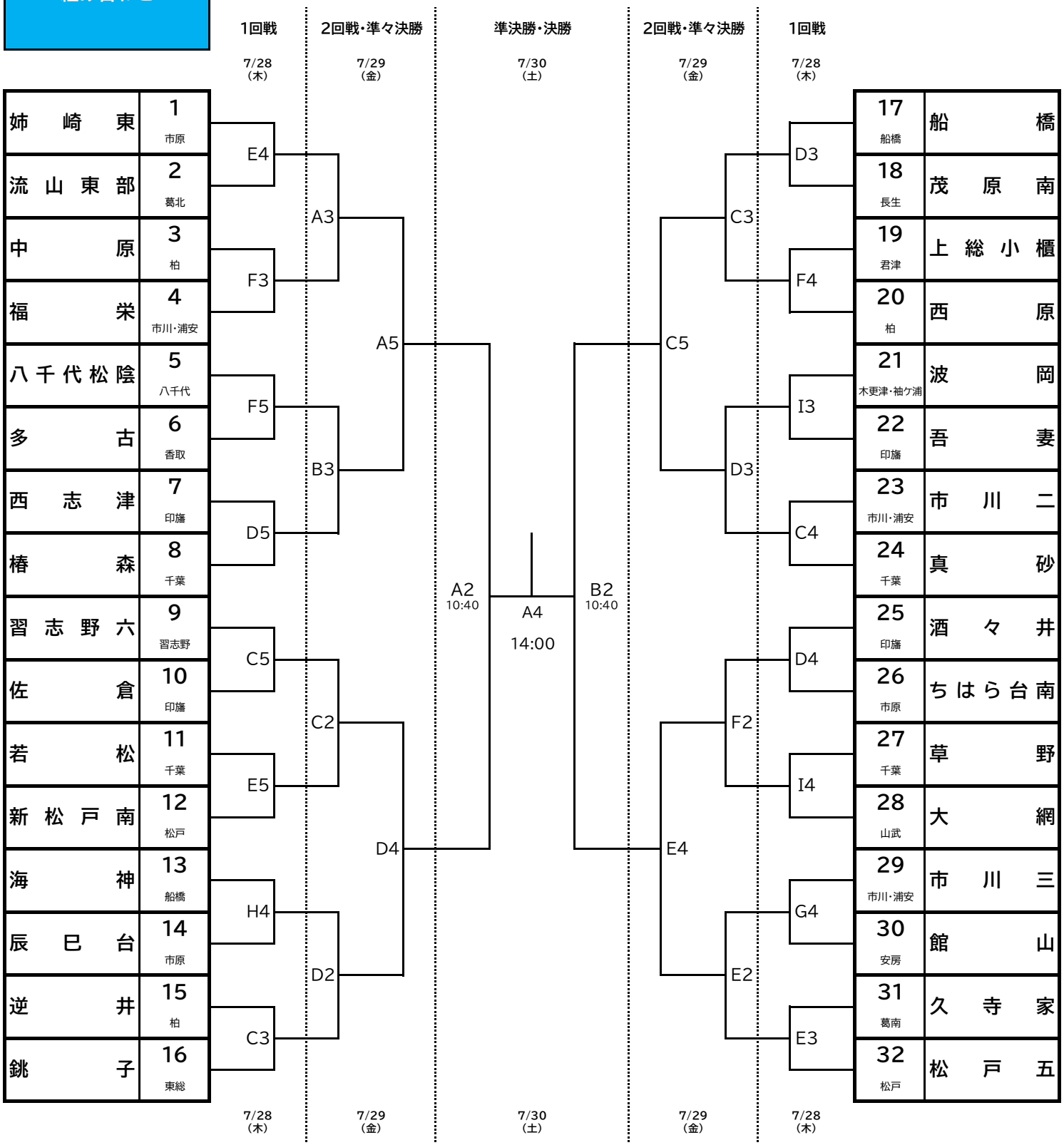

令和4年度　第76回千葉県中学校総合体育大会　バスケットボールの部

2022(令和4)年7月28日(木), 29日(金), 30日(土)

【試合開始時刻】

第1試合 9:00　第2試合 10:30　第3試合 12:00　第4試合 13:30　第5試合 15:00

※C,Dコート　第1試合 9:30　第2試合 11:00　第3試合 12:30　第4試合 14:00　第5試合 15:30

※最終日については組み合わせ内に記載

女子
組み合わせ

		1回戦		2回戦・準々決勝		準決勝・決勝				2回戦・準々決勝		1回戦					
		7/28(木)		7/29(金)		7/30(土)				7/29(金)		7/28(木)					
昭和学院	1 市川・浦安	C1		A1										D1		17 君津	翔凜
四街道	2 印旛															18 柏	逆井
有秋	3 市原	F1									C1					19 千葉	幸町二
柏五	4 柏				A4							H1				20 市川・浦安	日の出
我孫子	5 葛南									C4						21 印旛	四街道北
習志野台	6 船橋	H2		B1								H3				22 松戸	松戸五
椿森	7 千葉										D1					23 市原	八幡・八幡東
小見川	8 香取	D2										E2				24 葛北	野田南部
習志野一	9 習志野					A1 9:00		A3 12:20		B1 9:00						25 船橋	七林
銚子	10 東総	C2		A2								I2				26 長生	冨士見
小金南	11 松戸										F1					27 夷隅	岬
緑が丘	12 千葉	I1										G3				28 八千代	八千代松陰
蔵波	13 木更津・袖ケ浦				B4					E3						29 印旛	印旛
栄	14 印旛	F2										G1				30 安房	館山
山武	15 山武			B2							E1					31 千葉	朝日ケ丘
明海	16 市川・浦安	G2										E1				32 市川・浦安	市川六
		7/28(木)		7/29(金)		7/30(土)				7/29(金)		7/28(木)					