第７５回千葉県高等学校総合体育大会バスケットボール大会組合せ（男子）

令和４年６月１８日（土）・１９日（日）・２１日（火）・２６日（日）

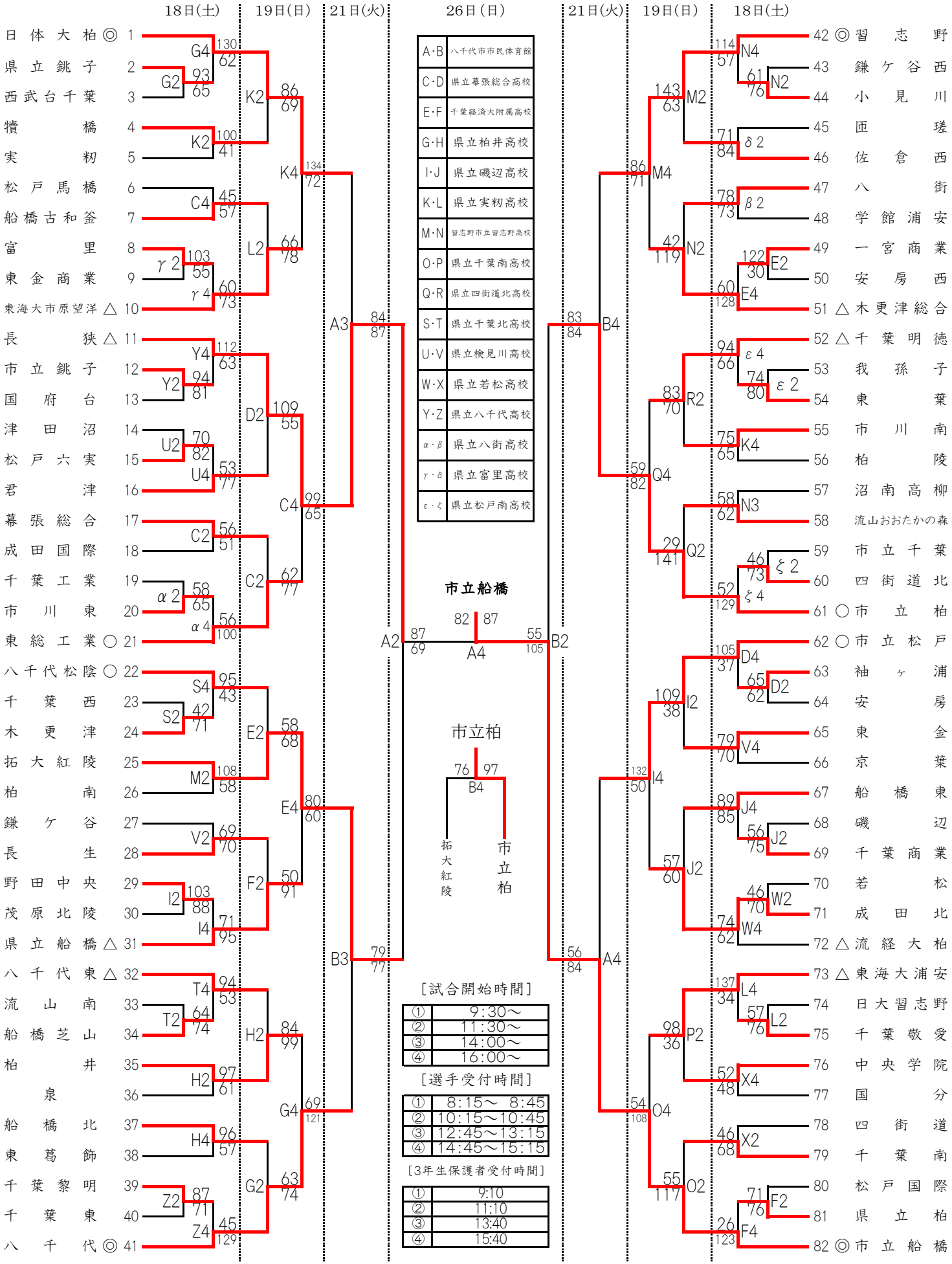

A・B	八千代市市民体育館
C・D	県立幕張総合高校
E・F	千葉経済大附属高校
G・H	県立柏井高校
I・J	県立磯辺高校
K・L	県立実籾高校
M・N	習志野市立習志野高校
O・P	県立千葉南高校
Q・R	県立四街道北高校
S・T	県立千葉北高校
U・V	県立検見川高校
W・X	県立若松高校
Y・Z	県立八千代高校
α・β	県立八街高校
γ・δ	県立富里高校
ε・ζ	県立松戸南高校

［試合開始時間］

①	9:30～
②	11:30～
③	14:00～
④	16:00～

［選手受付時間］

①	8:15～ 8:45
②	10:15～10:45
③	12:45～13:15
④	14:45～15:15

［3年生保護者受付時間］

①	9:10
②	11:10
③	13:40
④	15:40