第７５回千葉県高等学校総合体育大会バスケットボール大会組合せ（女子）
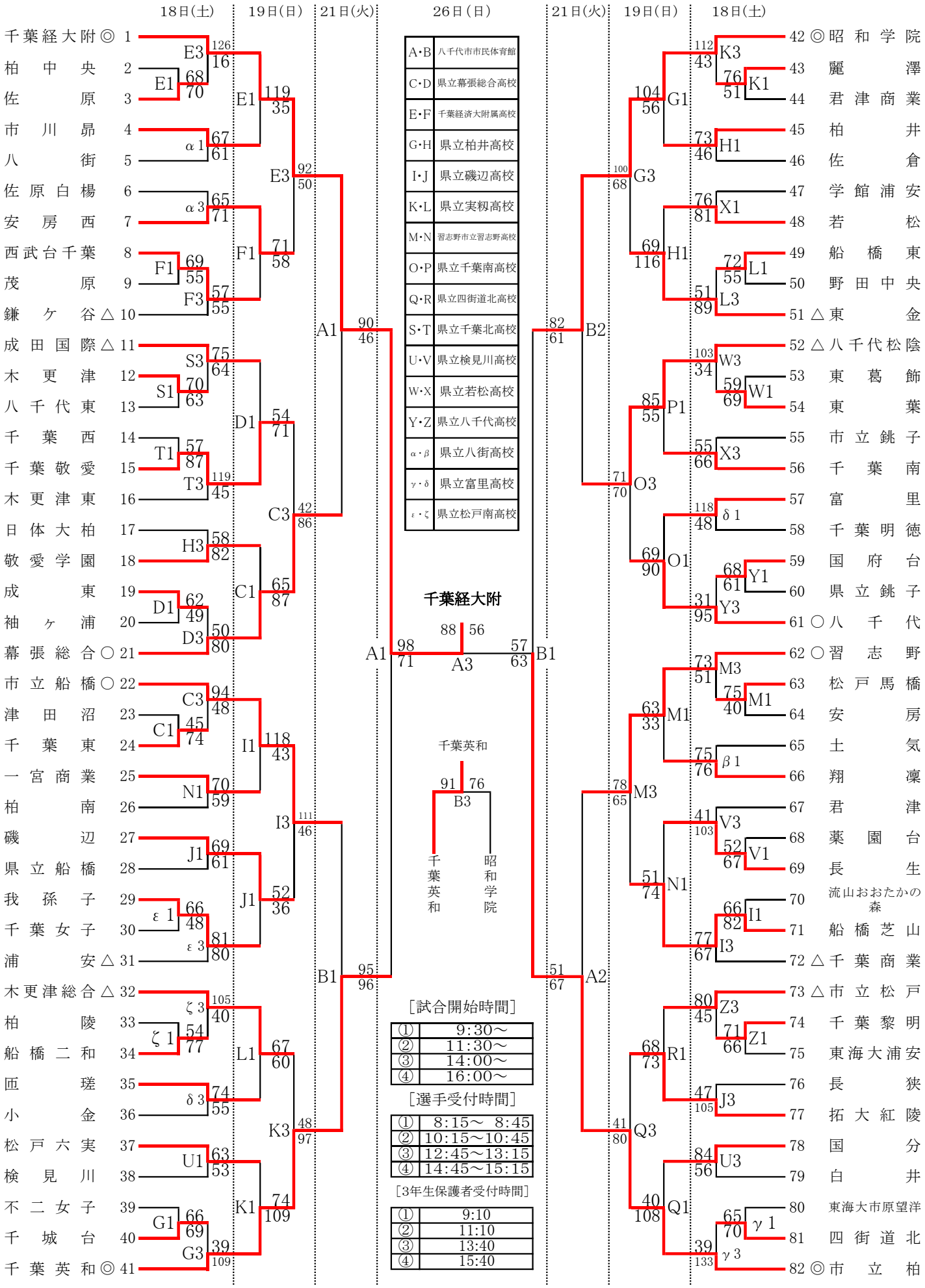
令和４年６月１８日（土）・１９日（日）・２１日（火）・２６日（日）