鎌ケ谷巧業PRESENTS 第50回千葉県U15中学生バスケットボール選手権大会結果
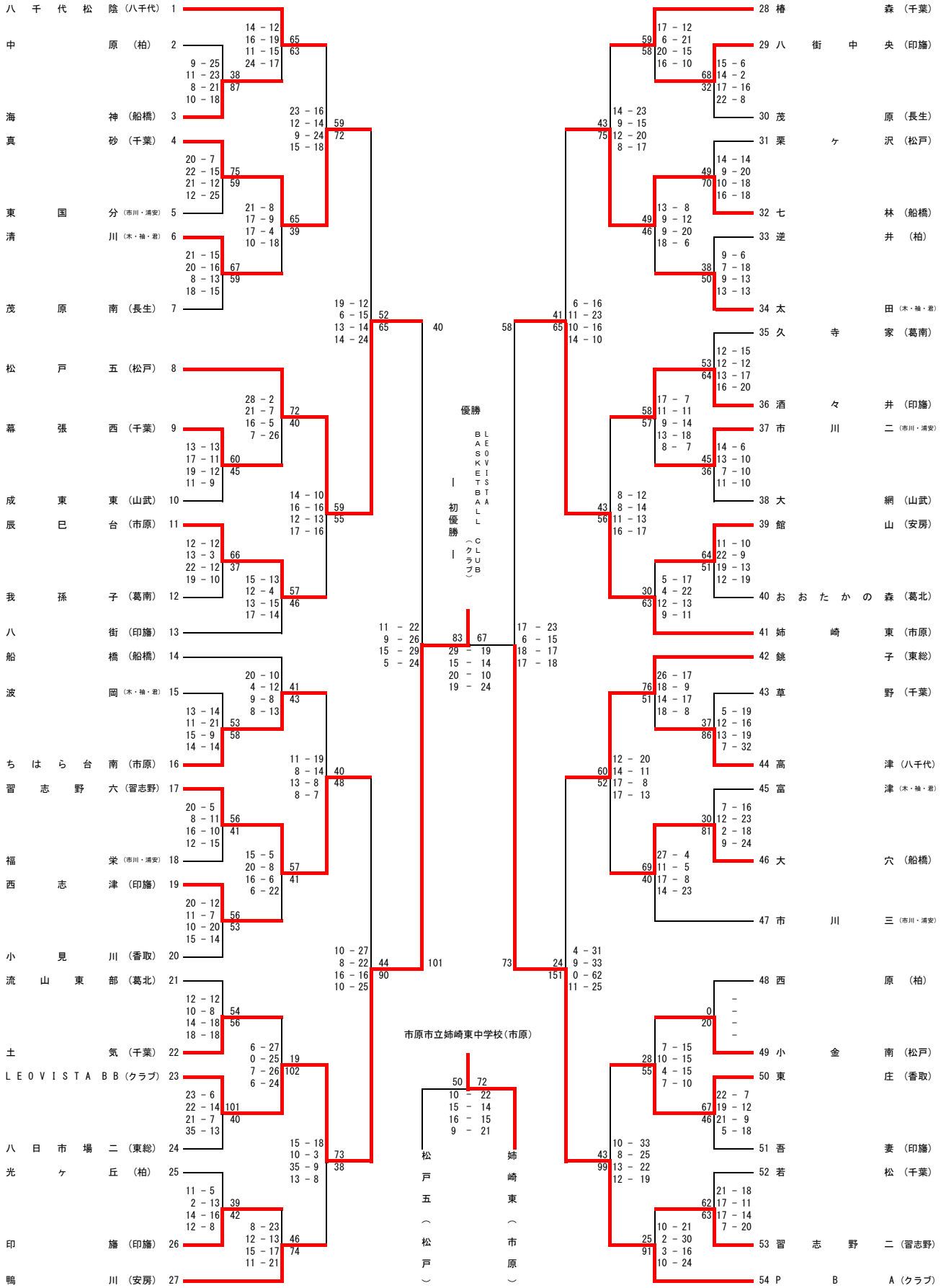
【男子】