令和3年度 さざ波大会千葉県予選会

＜　男　子　＞

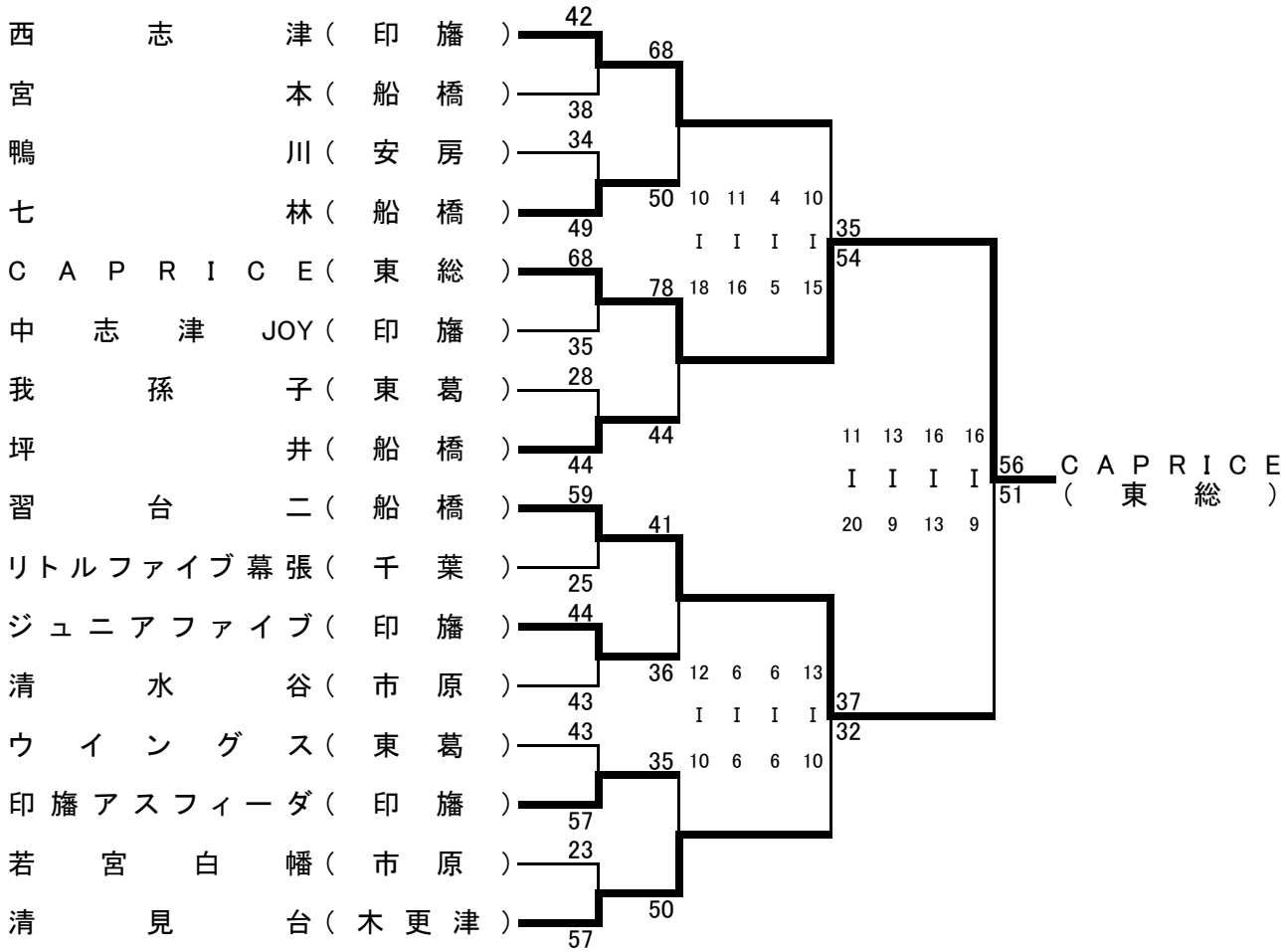
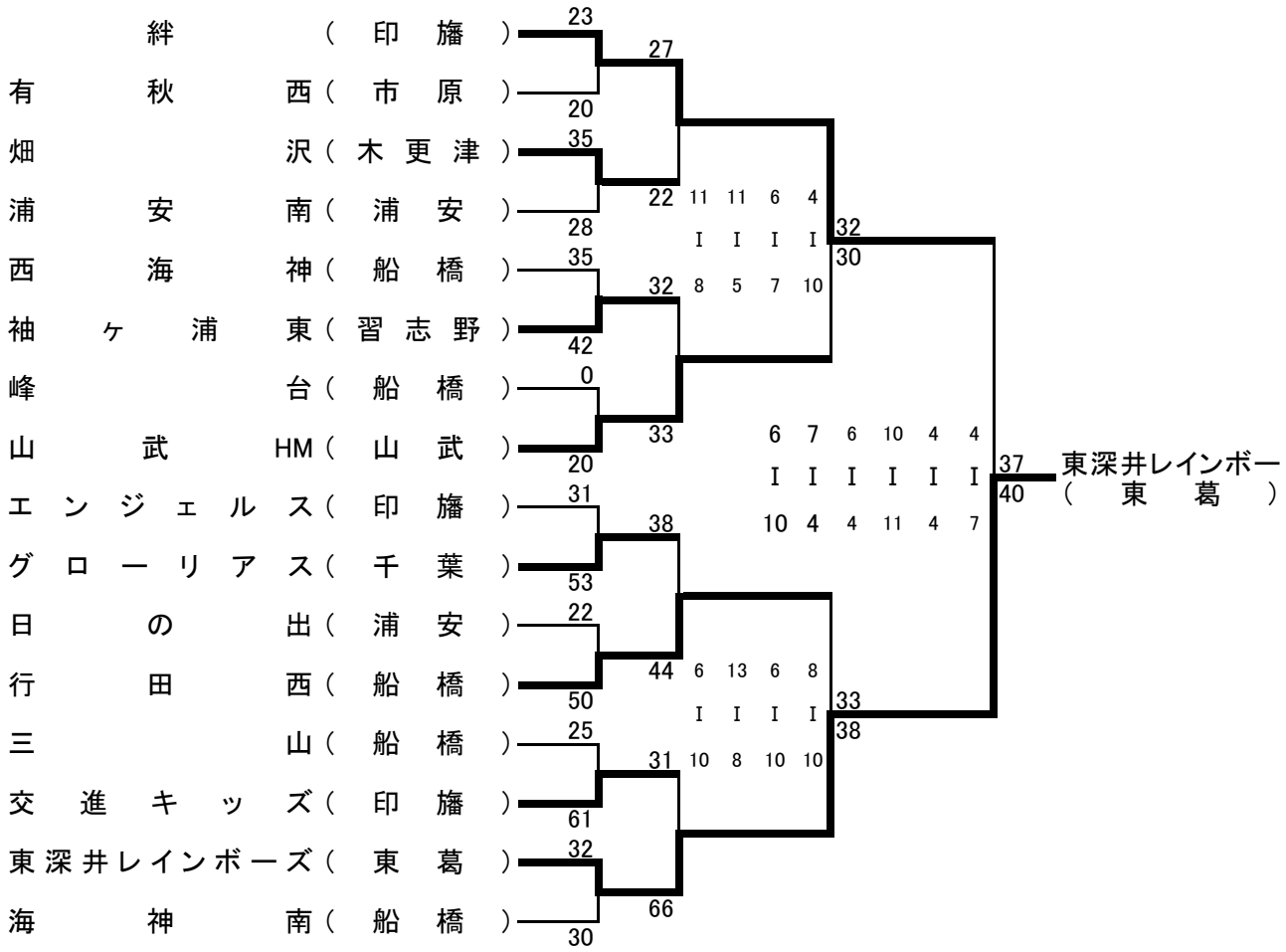
＜　女　子　＞