鎌ケ谷巧業PRESENTS
第49回千葉県U15中学生バスケットボール選手権大会

2021(令和3)年6月5日(土), 6日(日), 12日(土), 13日(日)

【 会 場 】

千葉県立館山運動公園体育館:A, Bコート
富津市総合社会体育館:C, Dコート
習志野市袖ケ浦体育館:E, Fコート
八街市スポーツプラザ:G, Hコート
香取市立小見川中学校:I, Jコート
千葉県立我孫子高等学校:K, Lコート
木更津総合高等学校:M, Nコート
茂原市市民体育館:O, Pコート
柏市立柏高等学校:Q, Rコート

男子
組み合わせ

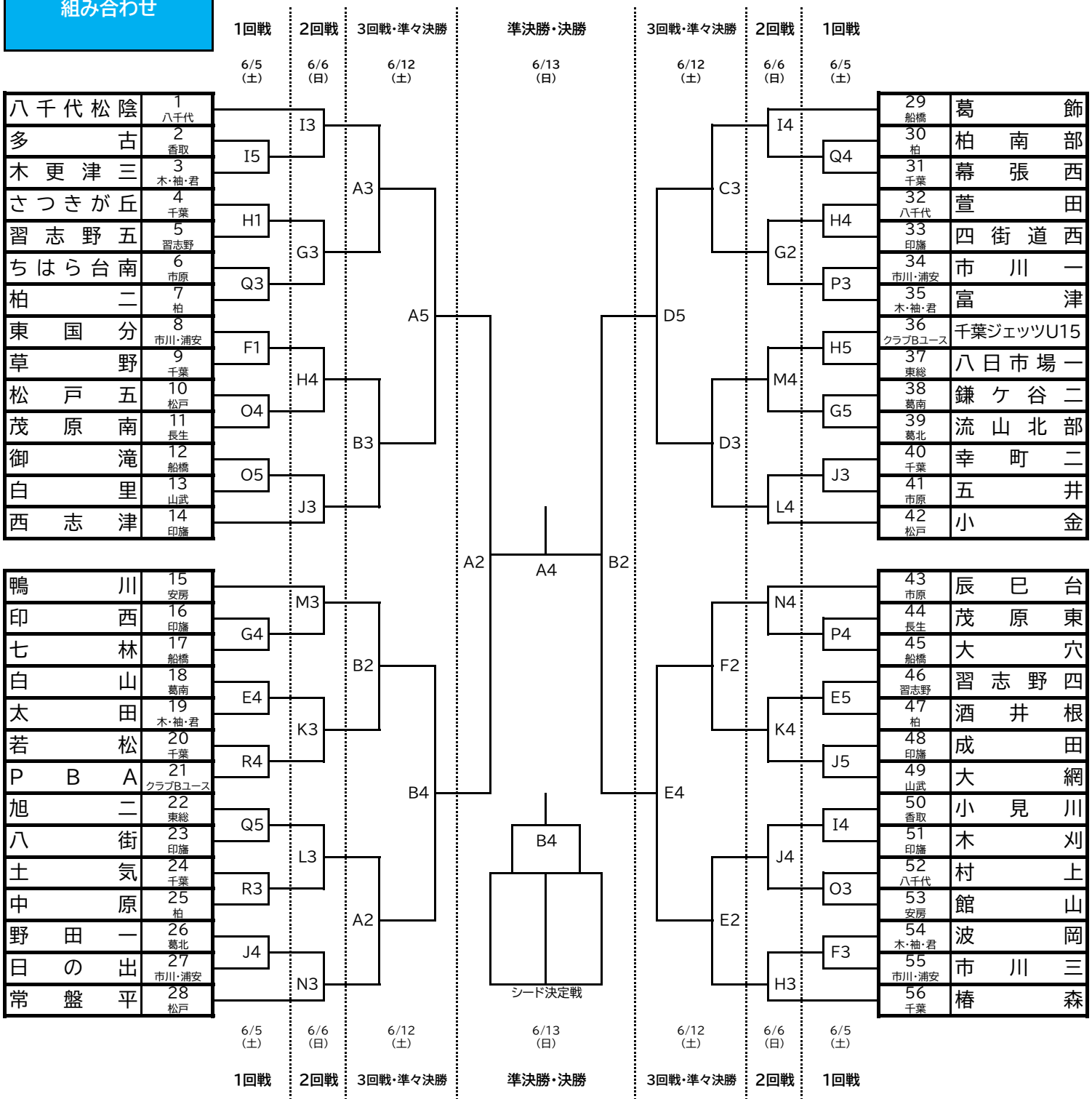

鎌ケ谷巧業PRESENTS
第49回千葉県U15中学生バスケットボール選手権大会

2021(令和3)年6月5日(土), 6日(日), 12日(土), 13日(日)

【 試合時間 】

最終日A, Bコート
第1試合9:30 第2試合11:00 第3試合12:30 第4試合14:00
A, B, C, D, I, J, K, L, M, N, O, P, Q, Rコート
第1試合9:00 第2試合10:30 第3試合12:00 第4試合13:30 第5試合15:00
E, F, G, Hコート
第1試合9:30 第2試合11:00 第3試合12:30 第4試合14:00 第5試合15:30

女子
組み合わせ

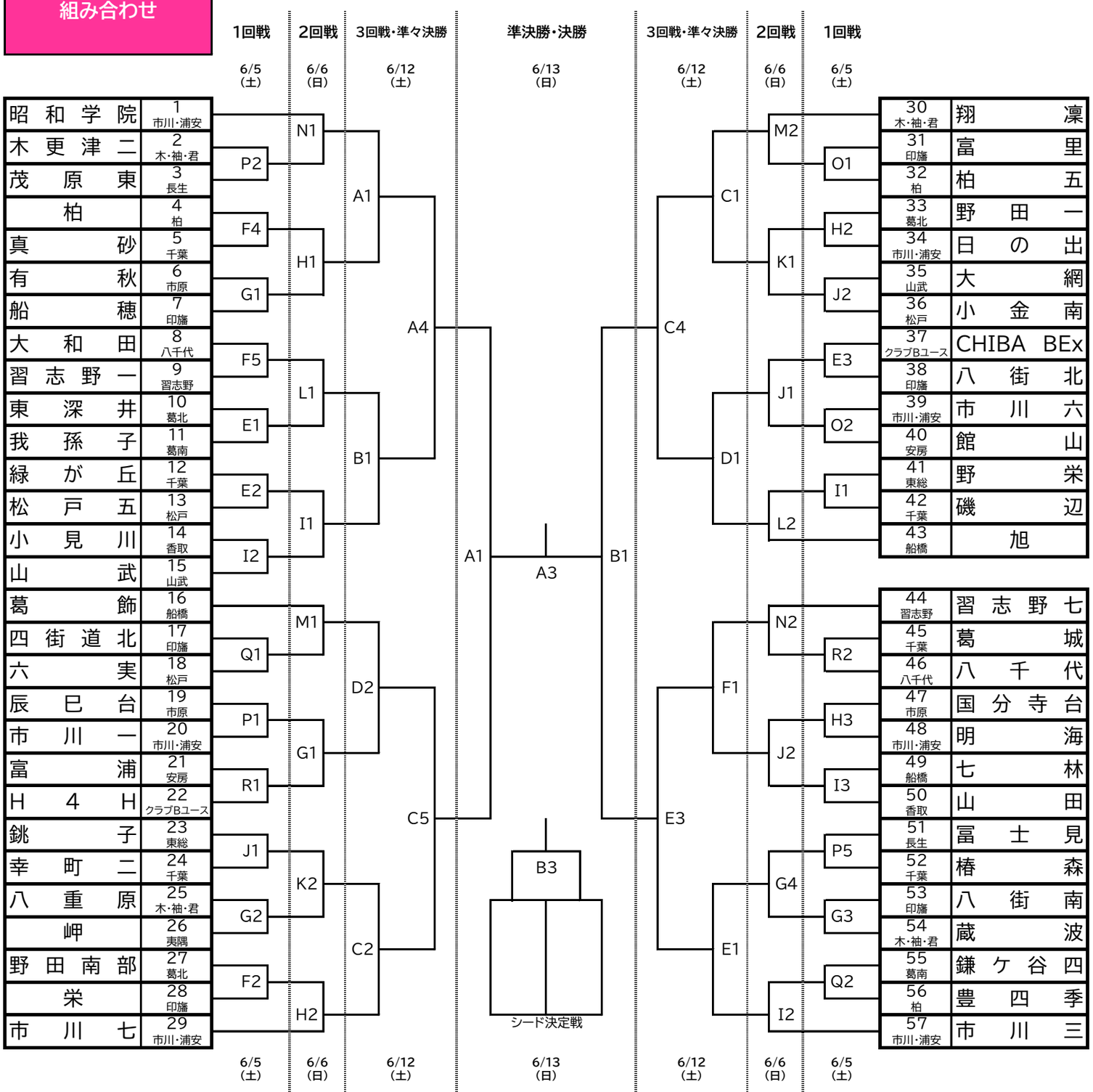

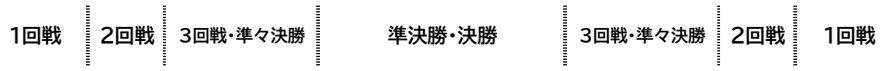

1回戦	2回戦	3回戦・準々決勝	準決勝・決勝	3回戦・準々決勝	2回戦	1回戦