第７４回千葉県高等学校総合体育大会バスケットボール大会組合せ（男子）
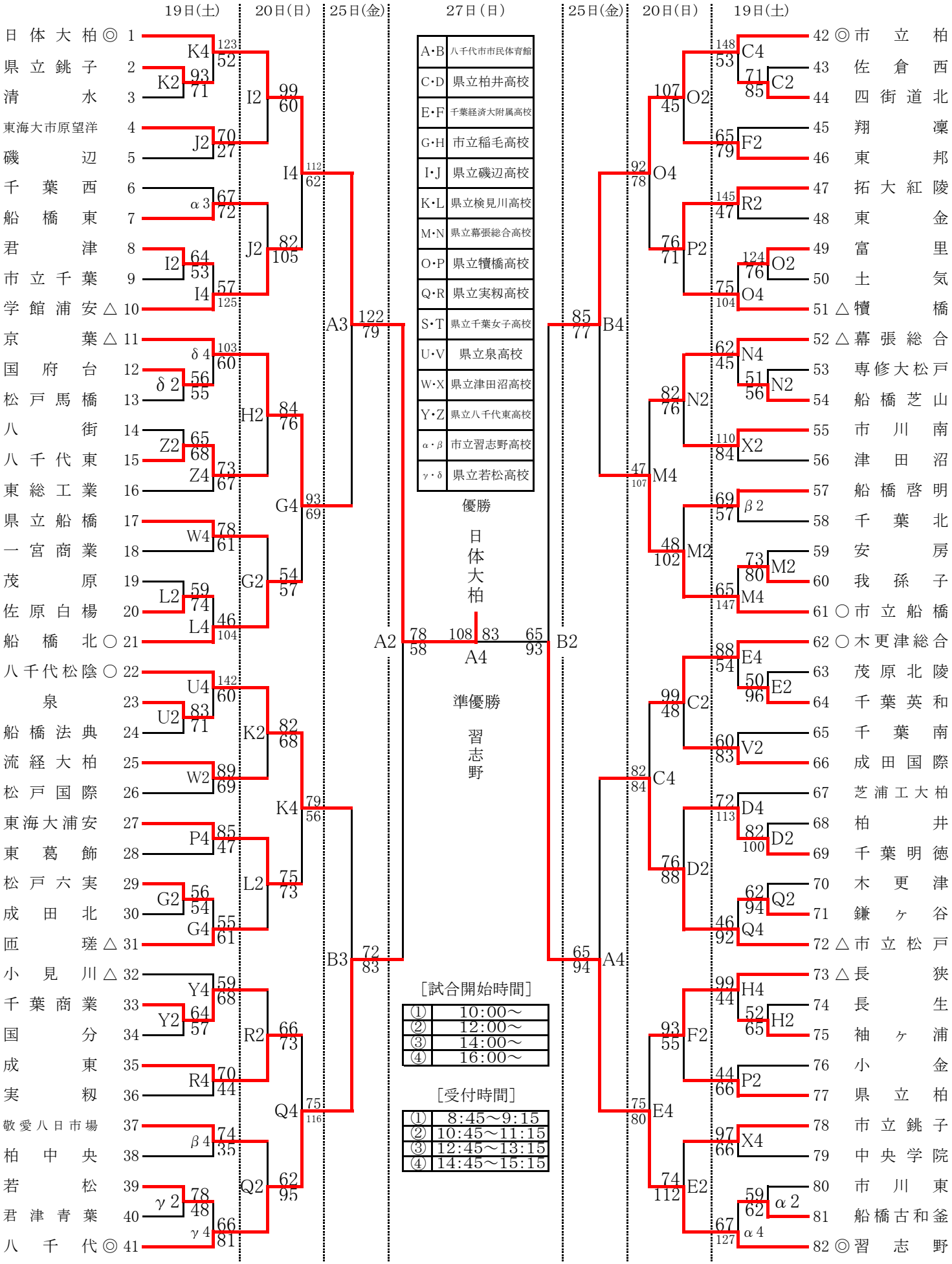
令和3年6月19日（土）・20日（日）・25日（金）・27日（日）