令和3年度 関東高等学校バスケットボール選手権大会千葉県予選会 組合せ

【男子】

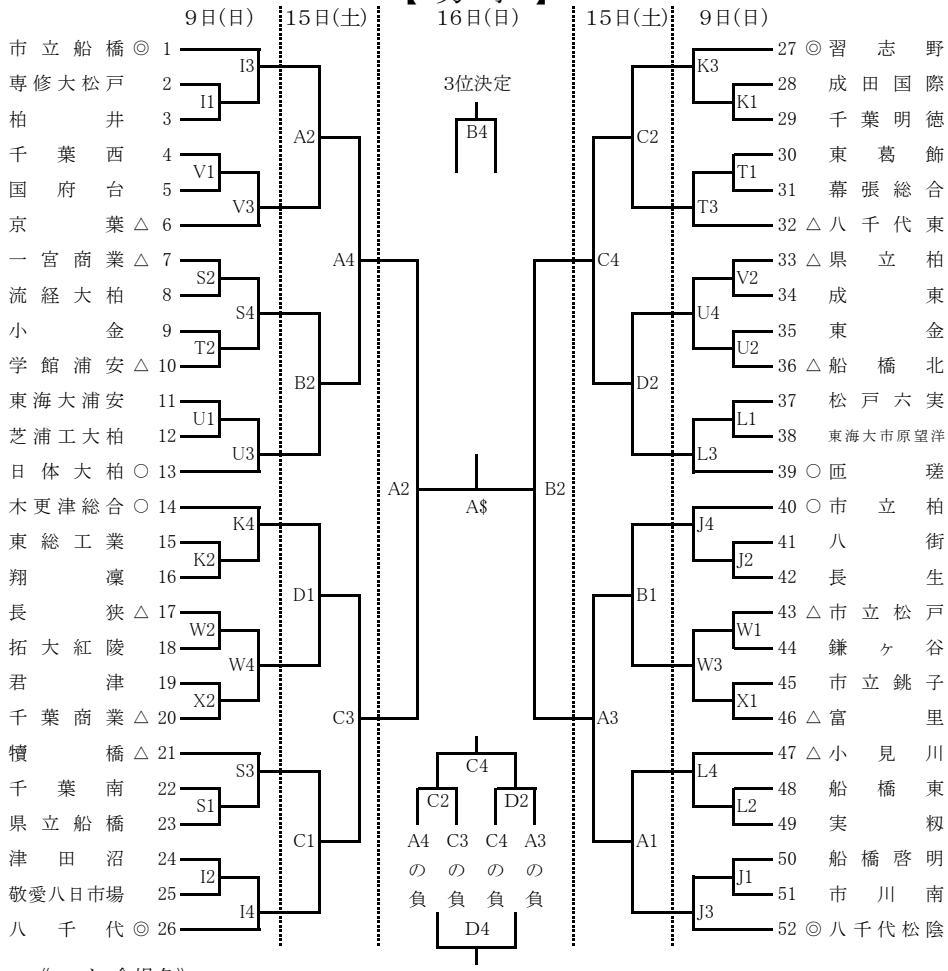

【女子】

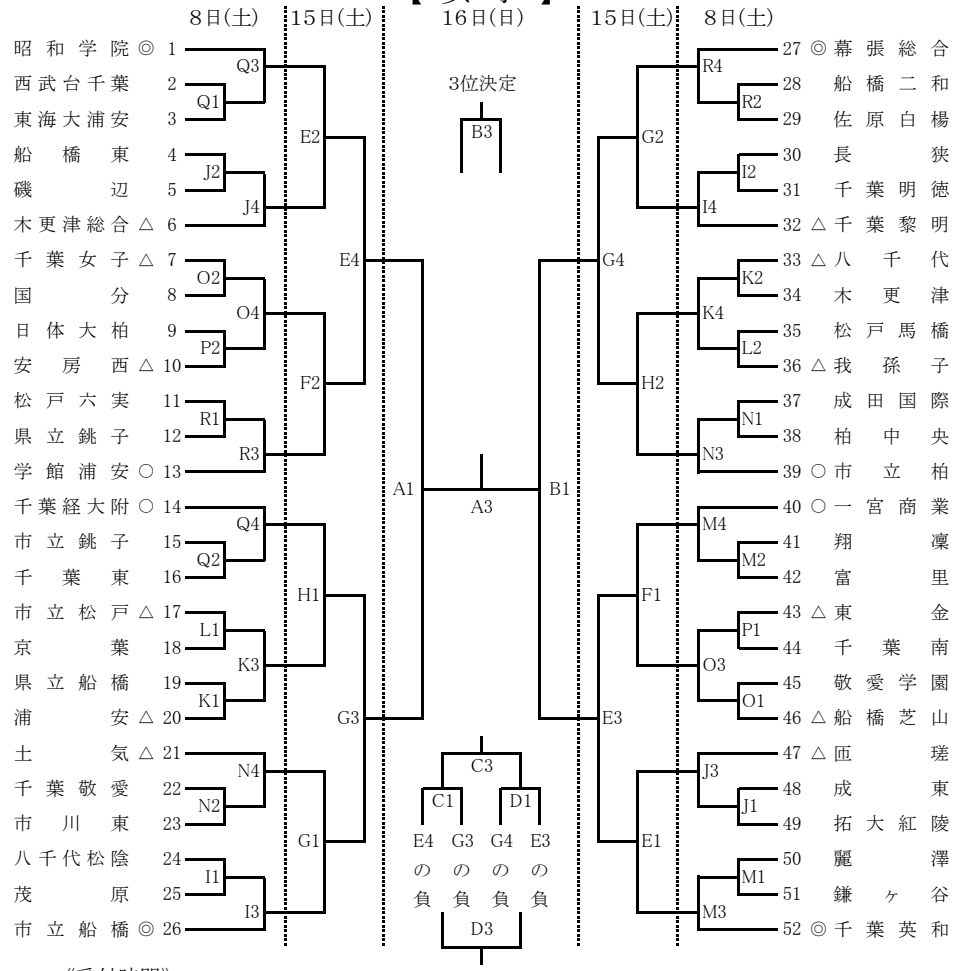

《コート・会場名》

A・B	八日市場ドーム	O・P	県立船橋芝山高等学校
C・D	県立匝瑳高等学校	Q・R	県立船橋二和高等学校
E・F	のさかアリーナ	S・T	県立船橋高等学校
G・H	県立佐原白楊高等学校	U・V	県立船橋北高等学校
I・J・K・L	船橋アリーナ	W・X	県立鎌ケ谷高等学校
M・N	県立薬園台高等学校	予備	県立船橋豊富高等学校

《受付時間》

A～Xコート	
第1試合	8:45～9:15
第2試合	10:45～11:15
第3試合	12:45～13:15
第4試合	14:45～15:15

《試合時間》

A～Xコート	
第1試合	10:00～
第2試合	12:00～
第3試合	14:00～
第4試合	16:00～

※1週目の第1試合TO・CKについては，
2試合目のチームでお願いします。

《競技場の注意事項》

① トーナメント組合せ番号の若いチームがユニホームは淡色，ベンチはオフィシャル席に向かって右側とする。
② メンバー表は会場に到着次第提出すること。
③ ベンチには規定通りのコーチ・アシスタントコーチ・マネージャー・選手のみとし，他は応援席とする。
また，原則としてベンチ・応援席ではマスクを着用すること。
④ 交代の際，交代する選手はゲームに出場できる服装でオフィシャル席に申し出ること。
⑤ エントリー変更は，所定の用紙を会場責任者に届け出ること。
（1週目は試合ごとに変更可能。2週目は15日自チームの第1試合開始前のみ変更可能。）