Jr.ウインターカップ第1回全国U15バスケットボール選手権大会
千葉県予選会（10／11・17・18・25）

【男子の部】

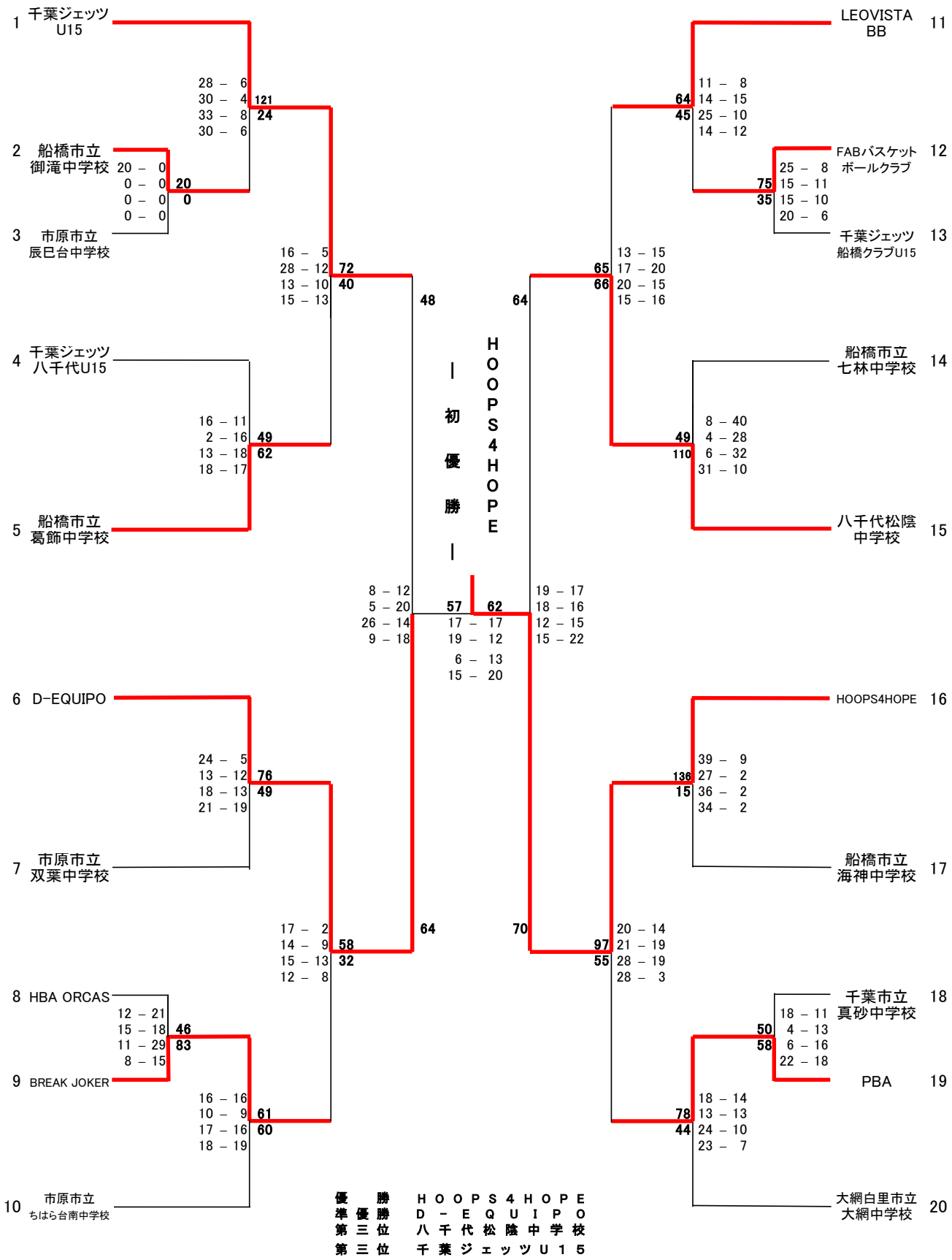

優　勝	HOOPS4HOPE
準優勝	D－EQUIPO
第三位	八千代松陰中学校
第三位	千葉ジェッツU15

Jr.ウインターカップ第1回全国U15バスケットボール選手権大会
千葉県予選会（10／11・17・18・25）

【女子の部】

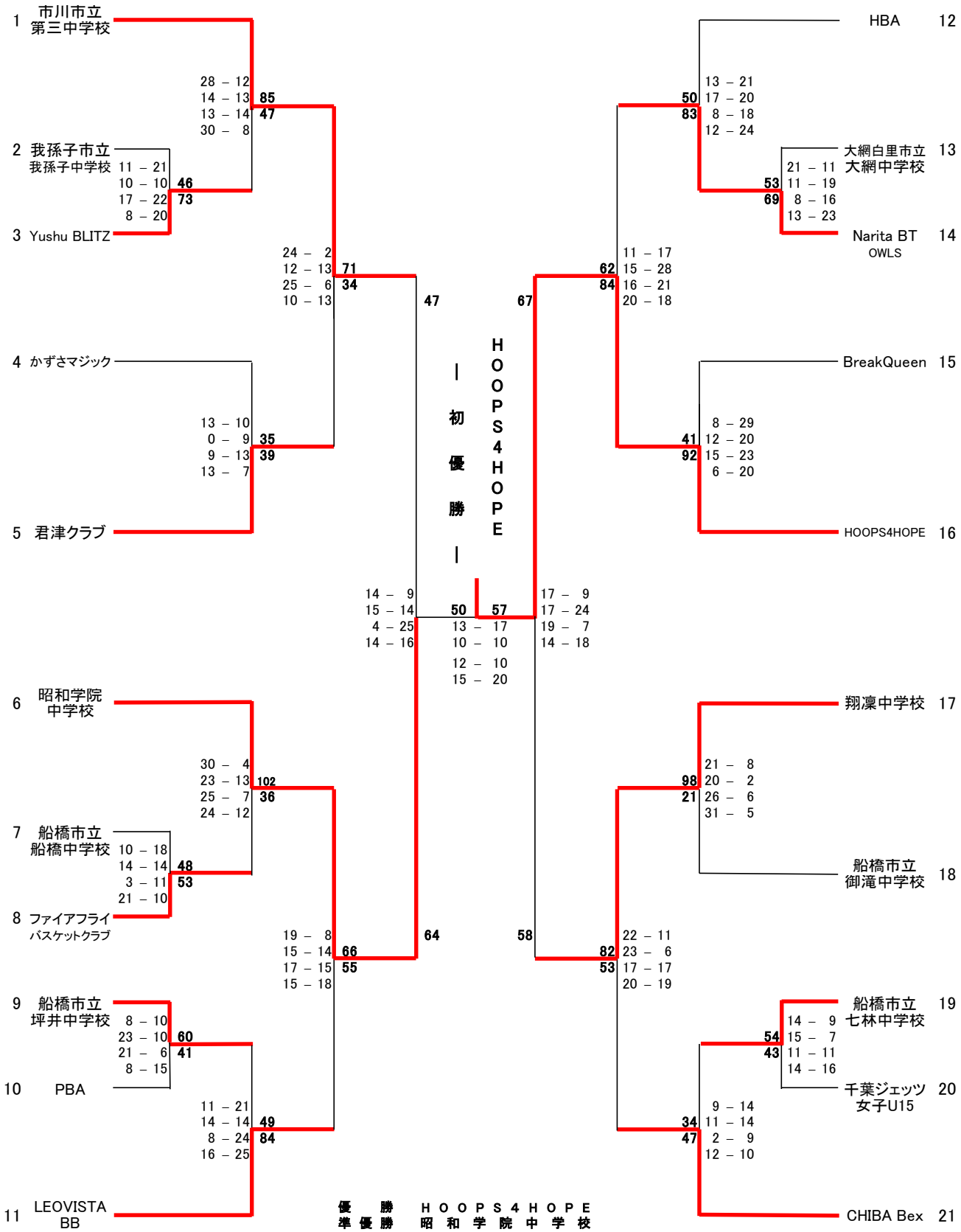

優勝	HOOPS4HOPE
準優勝	昭和学院中学校
第三位	翔凜中学校
第三位	市川市立第三中学校