令和元年度　第４７回千葉県Ｕ１５中学生バスケットボール選手権大会結果
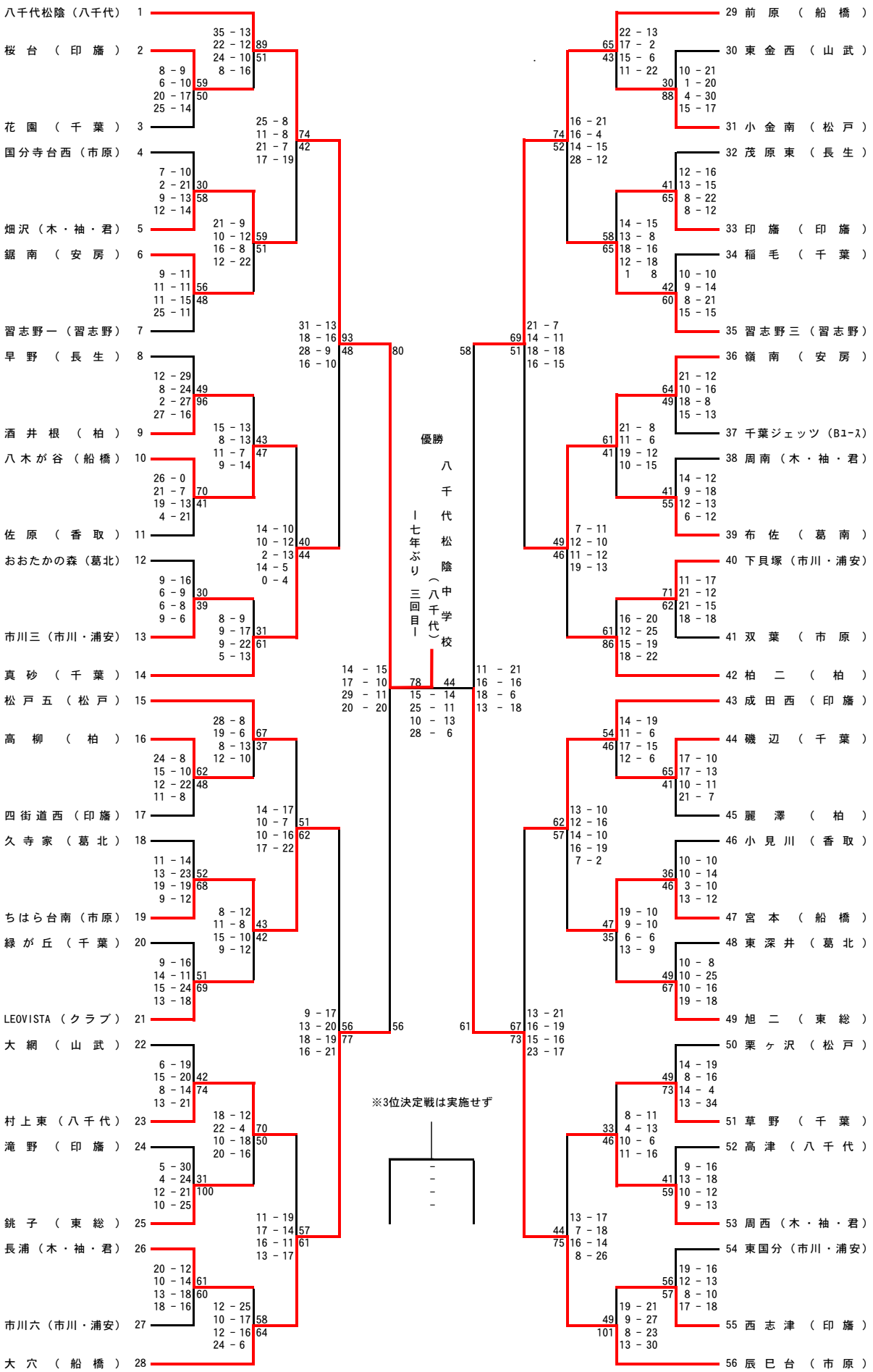
【　男　子　】