平成30年度千葉県高校1年生大会　試合結果
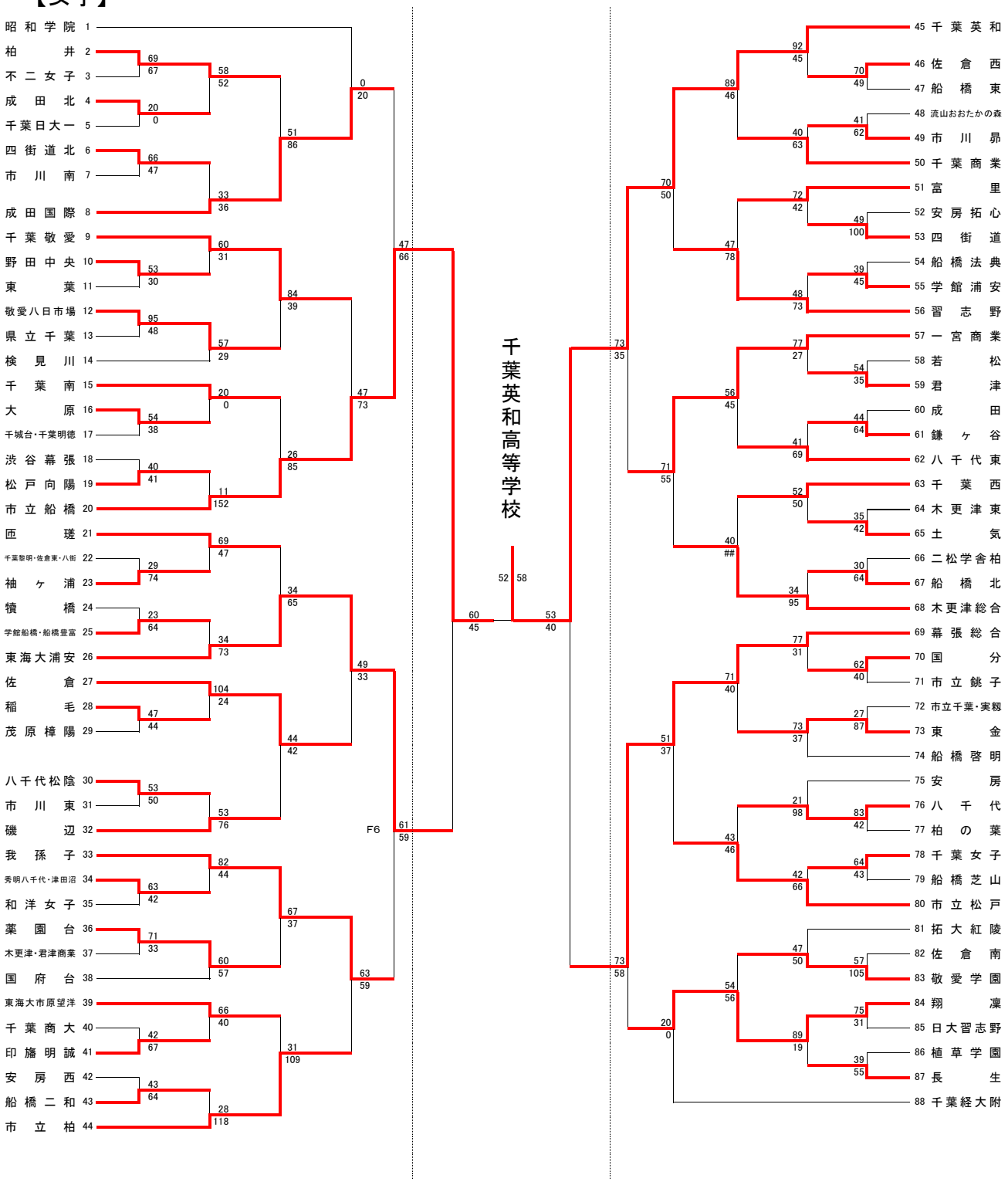
【女子】